独立行政法人　国立美術館　機構図

＊1(兼)……庶務課長又は室長の兼任を示す。
＊2(命)……本部職員等が併せて担当を命じられているものを示す。
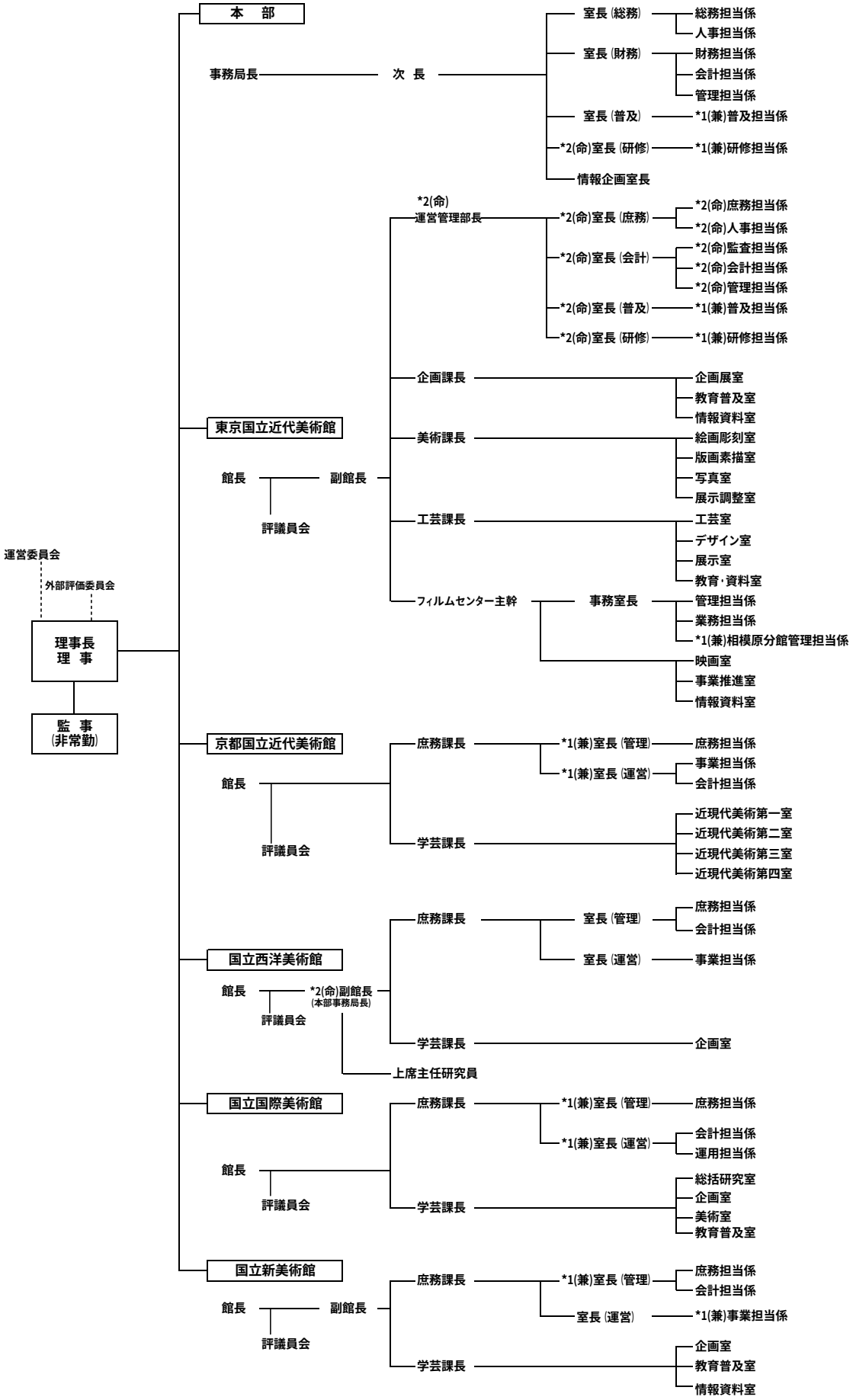
H 22.4.1現在